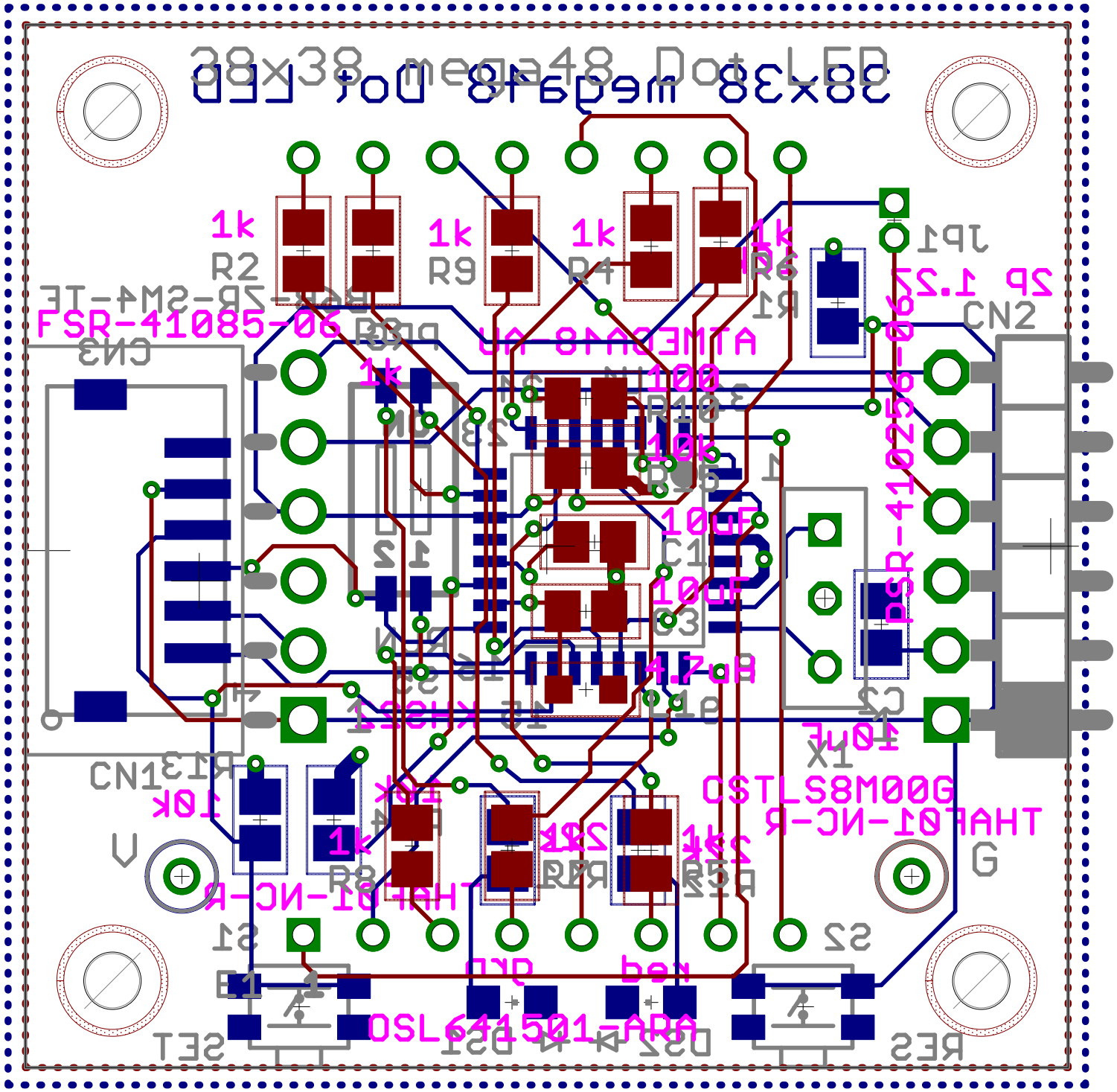
38x38 mega48 DotLED
1k
R2
1k
R9
1k
R4
1k
R6
JP1
2P 1.27
CN2
FSR-41085-06
CN3
1k
R10
100
10k
R3
100F
C1
100F
R7
4.7k
C2
10uF
X1
OSTLS8M00G
THAF01-NC-R
CN1
10k
R13
1k
R8
1k
R5
V
G
S1
S2
OSL641501-ARA